Nikon with **WARRANTY**

NIKKOR

AF-S NIKKOR 24-70mm f/2.8E ED VR

Ru Руководство пользователя (с гарантийным талоном)
Ua Посібник користувача (з гарантійним формуляром)
Kk Қолданушы нұсқаулығы (кепілдік бар)
Gr Εγχειρίδιο οδηγιών χρήσης (με Εγγύηση)
Ro Manualul utilizatorului (cu garanție)
Tr Kullanım Kılavuzu (Garanti Belgesi ile)
Hu Használati útmutató (jótállási jeggyel)

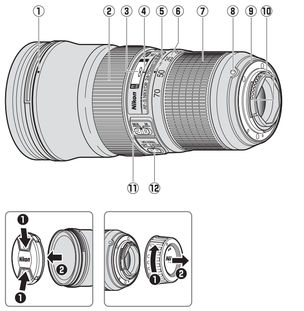

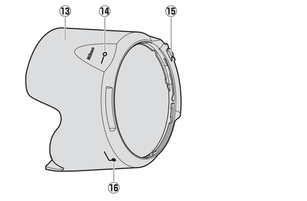

CE

Printed in Japan
5B5B01(7H)
7MA0207H-01

NIKON CORPORATION

Русский

Перед использованием данного изделия внимательно прочтите эти инструкции и руководство пользователя фотокамеры.

Примечание: При установке на цифровую зеркальную фотокамеру формата DX, такую как D7200 или D5500 этот объектив имеет угол зрения 61° – 22° 50' и фокусное расстояние равное 36 – 105 мм (эквивалент формата 35 мм).

Для вашей безопасности

⚠ **ПРЕДУПРЕЖДЕНИЯ**

- ***Не разбирайте не не модифицируйте изделие***. В случае неисправности, ремонт изделия должен выполняться только квалифицированным специалистом. Если изделие разломилось в результате падения или другого несчастного случая, избегайте касания внутренних деталей. Несоблюдение этих мер предосторожности может привести к поражению электрическим током или другой травме.
- ***Немедленно выключите фотокамеру в случае неисправности***. При появлении дыма или необычного запаха, исходящих из фотокамеры, немедленно отсоедините сетевой блок питания и извлеките батарею из фотокамеры, соблюдая осторожность, чтобы избежать ожогов. Продолжение работы может привести к пожару или травмам. После извлечения батареи отнесите изделие для проверки в официальный сервисный центр Nikon для проверки.
- ***Не допускайте попадания влаги на фотокамеру***. Не подвергайте изделие воздействию воды и не берите изделие мокрыми руками. Несоблюдение этой меры предосторожности может привести к возгоранию или поражению электрическим током.
- ***Не пользуйтесь устройством в присутствии горючего газа***. Использование данного оборудования на заправочных станциях или в присутствии пропана или другого горючего газа или пыли может привести к взрыву или пожару.
- ***Не смотрите на солнце через объектив или видоискатель фотокамеры***. Если смотреть на солнце или другой источник яркого света через объектив или видоискатель, то это может вызвать необратимое ухудшение зрения.

⚠ **МЕРЫ ПРЕДОСТОРОЖНОСТИ**

- ***Держите подальше от детей***. Несоблюдение этой меры предосторожности может привести к травме или неисправности изделия.
- ***Не фокусируйте солнечный свет через объектив***. Сфокусированный через объектив солнечный свет может привести к возгоранию. При съемке освещенных сцен объектов не допускайте попадания солнца в кадр; если объектив не будет использоваться в течение длительного времени, установите на место крышки объектива и храните их подальше от прямого солнечного света.
- ***Не перегревайте изделие***. Не оставляйте изделие в местах, подвергающихся воздействию очень высоких температур, например, в закрытом автомобиле или под прямыми солнечными лучами,или оберните изделие в полотенце или носовой платок или иным образом накройте изделие во время его использования. Несоблюдение этих мер предосторожности может привести к возгоранию или неисправности изделия.

Nikon Worldwide Service Warranty Card

Название модели/ Назва моделі/Үлгі атауы/ Ονομα μοντέλου/Nume model/ Model adı/Modell neve	AF-S NIKKOR 24-70mm f/2.8E ED VR
Серийный №/Серійний номер/ Сериялық нөмір/ Σειριακός Αρ./Număr serie/ Seri No./Sorozatszám	
Дата покупки/Дата покупки/ Сатып алу күні/ Ημερομηνία αγοράς/ Data achiziționării/ Satın alım tarihi/Vásárlás dátuma	

Имя и адрес клиента/Ім'я та адреса користувача/Тұтынушының аты және мекенжайы/ Όνομα και διεύθυνση πελάτη/Numele și adresa clientului/Müşterinin adı ve adresi/Ügyfél neve és címe

Дилер/Дилер/Дилер/Πωλητής/Vânzător/Satıcı/Kereskedő

Дистрибьютор/Дистрибʼютор/Дистрибьютор/Διανομέας/Distribuitor/Distribütör/Forgalmazó

Nikon Europe B.V.
Tripolis 100, Burgerweeshuispad 101, 1076 ER Amsterdam, The Netherlands

Изготовитель/Виробник/Өндіруші/Κατασκευαστής/Producător/Üretici/Gyártó

NIKON CORPORATION
Shinagawa Intercity Tower C, 2-15-3, Konan, Minato-ku, Tokyo 108-6290 Japan

Warranty Terms - Nikon Worldwide Service Warranty

Ru Международная гарантия сервисного обслуживания Nikon
Ваше оборудование Nikon гарантировано от любых видов производственных дефектов в течение одного года с даты покупки. В течение этого срока ремонт или настройка будут производиться бесплатно согласно условиям предъявления Международного гарантийного талона сервисного обслуживания Nikon вместе с товарным чеком или иным доказательством покупки в любом авторизованном сервисном центре Nikon. Установление даты покупки должно производиться первоначальным покупателем посредством товарного чека или иного доказательства. Гарантийный талон не подлежит передаче и не будет выдан повторно. Гарантия не покрывает повреждения в результате несчастных случаев, неправильного использования или ненадлежащего ремонта, повреждения в результате падения, неправильного ухода или хранения, или повреждения в результате воздействия песка или воды. Гарантия действительна только в авторизованных сервисных центрах Nikon.
Данная гарантия заменяет собой все другие явные или подразумеваемые гарантии и любые иные обязательства со стороны производителя и дистрибьютора, за исключением обязательств, предусмотренных действующим законодательством.
Для получения информации об авторизованных сервисных центрах Nikon посетите *http://imaging.nikon.com/support/index.htm*

Ua Міжнародна гарантія сервісного обслуговування Nikon
На обладнання Nikon надається гарантія відсутності дефектів виготовлення протягом одного повного року з дати покупки. Протягом цього терміну ремонт або налаштування здійснюватиметься безкоштовно тільки за умови пред'явлення міжнародного гарантійного формуляра сервісного обслуговування Nikon та товарного чеку або іншого документа, що засвідчує покупку, у будь-якому авторизованому сервісному центрі Nikon. Установлення дати початкової покупки має здійснюватися першим покупцем за допомогою товарного чеку або іншого документа. Гарантія не передається іншим особам і не надається повторно. Гарантія не покривається на пошкодження, що виникли внаслідок нещасного випадку, неправильного використання або несанкціонованого ремонту, пошкодження, що виникли в результаті падіння, неналежного догляду або зберігання, та пошкодження, що виникли внаслідок дії піску чи води. Вона дійсна лише в авторизованих сервісних центрах Nikon.
Ця гарантія замінює всі інші явні або непрямі гарантії та будь-які інші зобов'язання з боку виробника та дистрибʼютора за винятком зобов'язань, передбачених чинним законодавством.
Щоб отримати відомості про авторизовані сервісні центри Nikon, відвідайте веб-сайт *http://imaging.nikon.com/support/index.htm*

Kk Nikon дүниежүзілік қызмет көрсету кепілдігі
Nikon жабдығыңызды сатып алу күнінен бастап, тоғыз ай ішінде дайын өнімге ие болған өндіру ақаулары болмауына кепілдік береді. Бұл кезеңде жөндеулер немесе реттеулер, тек Nikon дүниежүзілік қызмет көрсету кепілдік картасын, әрі түбіртегі немесе басқа сатып алу дайындығы жасалатын кез келген өкілеті бар сервистік орталықта орындалады. Бастапқы сатып алу күнін анықтауды, бастапқы тұтынушы-сатып алушы түбіртек немесе басқа айғақ арқылы орындауы керек. Кепілдік талонын тастауға немесе қайтуға болмайды, әрі ол қайта шығарылмайды. Кепілдік талоны сатқа жауапкершілік, дұрыс емес пайдаланудың немесе рұқсатсыз жөндеу тұрғарын зақымдау, қатпаған ағу дұрыс емес күту немесе сақтау тұрғарын зақымдау, я болмаса құмнан немесе судан болатын зақымдар қамтымайды. Он тең емлеттік Nikon сервистік орталықтарында жарамды.
Кепілдік талондағы өндіруші және дистрибьютор тарағынан, барлық басқа анық немесе тұспалды кепілдіктерді және кез келген басқа міндеттемені қамтушы, тек заңға тиісті бөрілген міндеттемелерді қоспағанда.
Өкілетті Nikon сервистік орталықтары туралы ақпарат алу үшін мына бетке кіріңіз: *http://imaging.nikon.com/support/index.htm*

Gr Παγκόσμιο Εγγύηση Σέρβις της Nikon
Ο Nikon εξοπλισμός σας καλύπτεται από εγγύηση έναντι οποιωνδήποτε κατασκευαστικών ατελειών για ένα έτος από την ημερομηνία αγοράς. Κατά τη διάρκεια αυτής της περιόδου, οι επισκευές ή οι προσαρμογές θα γίνονται δωρεάν μόνο με την προσκόμιση της Παγκόσμιας Κάρτας Εγγύησης Σέρβις της Nikon μαζί με την απόδειξη αγοράς ή οποιοδήποτε άλλο αποδεικτικό αγοράς από εξουσιοδοτημένο συνεργείο της υπηρεσίας της Nikon. Η αρχική ημερομηνία αγοράς θα πρέπει να ανοιχτεί από τον αρχικό πελάτη μέσω της απόδειξης αγοράς ή άλλου αποδεικτικού. Η εγγύηση δεν είναι μεταβιβάσιμη και δεν υπάρχει δυνατότητα επανέκδοσης. Η εγγύηση δεν καλύπτει ζημίες που προκλήθηκαν από ατύχημα, κακή χρήση ή μη εξουσιοδοτημένη επισκευή, βλάβη που προκλήθηκε από πτώση, ακατάλληλη χρήση ή αποθήκευση, ή ζημιά που προκλήθηκε από άμμο ή νερό. Είναι έγκυρη μόνο σε εξουσιοδοτημένες εγκαταστάσεις υπηρεσιών της Nikon.
Οι εγγυήσεις αντικαθιστούν όλες τις άλλες (ακριβείς ή σιωπηρές) εγγυήσεις και κάθε άλλης υποχρέωσης από την πλευρά του κατασκευαστή και του διανομέα, εκτός από τις υποχρεώσεις που προβλέπονται από την ισχύουσα νομοθεσία.
Για πληροφορίες σχετικά με τις εξουσιοδοτημένες εγκαταστάσεις υπηρεσιών της Nikon, επισκεφθείτε την ιστοσελίδα *http://imaging.nikon.com/support/index.htm*

Ro Garanție internațională de service Nikon
Echipamentul dumneavoastră Nikon este garantat împotriva oricăror defecte de fabricație timp de un an de la data achiziționării. În cursul acestei perioade, reparațiile sau reglajele se vor realiza gratuit în orice unitate de service autorizată Nikon, numai la prezentarea cardului international de garanție de service Nikon împreună cu chitanța sau o altă dovadă a achiziției. Data inițială a achiziției trebuie să fie dovedită de cumpărătorul inițial prin intermediul chitanței sau al altei dovezi. Garanția nu este transferabilă și nici nu va fi emisă din nou. Garanția nu acoperă deteriorările cauzate de accidente, utilizarea necorespunzătoare sau reparațiile neautorizate, deteriorările cauzate prin cădere, de lingrijirea sau păstrarea necorespunzătoare sau deteriorările provocate de nisip sau apă. Aceasta este valabilă numai la unitățile de service autorizate Nikon.
Aceste garanții înlocuiesc orice alte garanții indicate expres sau implicite și orice alte obligații din partea producătorului și a distribuitorului, cu excepția obligațiilor prevăzute de legislația aplicabilă.
Pentru informații privind unitățile de service Nikon autorizate, vizitați *http://imaging.nikon.com/support/index.htm*

Tr Nikon Dünya Çapında Servis Garanti Belgesi
Nikon cihazınız satın alma tarihinden itibaren tam bir yıl boyunca tüm üretim hatalarına karşı garanti altındadır. Bu süre boyunca, tamir veya ayarlamalar yalnızca Nikon Dünya Çapında Servis Garanti Belgesi Kartı ile birlikte fatura veya satın almanın başka bir kanıtının herhangi bir yetkili Nikon servis merkezine sunulması üzerine ücretsiz olarak yapılacaktır. Orijinal satın alma tarihinin belirlenmesi satın alan tüketici tarafından fatura ibrası ile yapılmalıdır. Garanti belgesi devredilemez veya yeniden düzenlenemez. Garanti belgesi kaza, yanlış kullanım veya yetkisiz onarım, düşme, yanlış bakım veya depolama ya da kum veya suv temasından dolayı oluşan hasarı kapsamaz. Garanti yalnızca yetkili Nikon servis merkezlerinde geçerlidir.
Garanti belgeleri, uygun yasalar ile belirlenen zorunluluklar dışında, beyan edilen veya imalen ediler diğer tüm garanti belgeleri ve üretici ve distribütörün tarafından diğer tüm zorunluluklar gereğincedir.
Yetkili Nikon servis merkezlerine ilişkin bilgi için, bkz. *http://imaging.nikon.com/support/index.htm adresini ziyaret edin*

Hu Nikon Világgaranciа Jegy
Az Ön Nikon készüléket a vásárlás dátumától számított egy teljes éven keresztül jótállás védi az esetleges gyártási hibákkal szemben. Ezen időszak alatt a készülék javítása vagy beszabályzása térítésmentesen történik, amennyiben bemutatja a Nikon Világgaranciа Jegyet a számlával vagy a vásárlást igazoló egyéb bizonyítással együtt egy, a Nikon által engedményezett hivatalos Nikon szervizben. A vásárlás ennek dátumát az eredeti vételhűségszámlának kell igazolnia számla vagy egyéb vásárlási bizonylat útján. A jótállási jegy nem ruházható át és nem állítható ki újra. A jótállási jegy nem fedezi a baleset, helytelen használat vagy jogosulatlan javítás, beljelés, nem megfelelő kezelés vagy tárolás, illetve por, homok, egyéb szennyeződés, vagy folyadék okozóidőre juttasa következtében keletkezett károkat. A jótállási jegy kizárólag engedélyezett Nikon szervizben érvényes.
A jótállási jegyek kiváltanak minden egyéb kifejezett vagy ki nem fejezett jótállási igényt, valamint a gyártó és a forgalmazó valamennyi egyéb kötelezettségét, kivéve a hatályos jogszabályok által előírt kötelezettségvállalásokat.
A Nikon márkaszervizekkel kapcsolatos információkért látogasson el a következő honlapra: *http://imaging.nikon.com/support/index.htm*

Українська

Перед використанням цього виробу уважно прочитайте цю інструкцію та посібник до фотокамери.

Примітка. У разі встановлення цифровій на дзеркальній фотокамері з одним об'єктивом формату DX, наприклад, D7200 або D5500, цей об'єктив має кут огляду 61° – 22° 50' і фокусну відстань, еквівалентну 36 – 105 мм (у форматі 35 мм).

Правила безпеки

⚠ **ПОПЕРЕДЖЕННЯ**

- ***Не розбирайте то не змінюйте виріб***. У разі несправності ремонт виробу має виконувати лише кваліфікований технічний персонал. Якщо виріб розібється в результаті падіння або з іншої причини, не торкайтеся його внутрішніх деталей. Негайтмиши цих застережень може призвести до ураження електричним струмом або отримання інших травм.
- ***Негайно вимкніть фотокамеру у разі несправності***. Якщо помітите дим або відчуєте незвичний запах від обладнання, негайно вимкніть з мережі адаптер змінного струму та вийміть елемент живлення фотокамери. Будьте обережні, щоб уникнути опіків. Продовження роботи може призвести до пожежі або травмування. Після виймання елемента живлення віднесть обладнання до авторизованого сервісного центру Nikon на огляд.
- ***Бережіть виріб від вологи***. Не піддавайте виріб дії води та не торкайтеся його вологими руками. Недотримання цього застереження може призвести до пожежі або ураження електричним струмом.
- ***Не користуйтеся приладом за наявності легкозаймистого газу***. Експлуатація обладнання на заправних станціях, а також у присутності пропану чи іншого легкозаймистого газу або пилу може призвести до вибуху або пожежі.
- ***Не дивіться на сонце крізь об'єктив або видошукач фотокамери***. Якщо дивитися на сонце або інші джерела яскравого світла крізь об'єктив або видошукач, можна отримати незворотне ушкодження зору.

⚠ **ЗАСТЕРЕЖЕННЯ**

- ***Зберігайте виріб у місцях, недоступних для дітей***. Недотримання цього застереження може призвести до травмування або виходу виробу з ладу.
- ***Не фокусуйте сонячне проміння крізь об'єктив***. Сонячне проміння, сфокусоване об'єктивом, може спричинити загоряння. Під час зйомки об'єктів, освітлених зсаду, уникайте потрапляння сонця в кадр. Якщо об'єктив не буде використовуватись протягом тривалого часу, встановіть на місце ковпачки об'єктива та зберігайте його у місці, захищеному від прямого сонячного проміння.
- ***Не допускайте перегрівання виробу***. Не запишайте виріб у місцях, що зазнають дії дуже високих температур, наприклад, у закритому автомобілі під прямим сонячним промінням, або загорніть його в рушник чи носову хустку чи накрийте в інший спосіб під час використання. Недотримання цих застережень може призвести до пожежі або виходу виробу з ладу.

■ Будова об'єктива

① Мітка кріплення бленди
② Кільце фокусування
③ Індикатор дистанції фокусування
④ Мітка дистанції фокусування
⑤ Мітка фокусної відстані
⑥ Шкала фокусної відстані
⑦ Кільце масштабування
⑧ Мітка встановлення об'єктива
⑨ Гумова прокладка для кріплення об'єктива
⑩ Контакти процесора
⑪ Перемикач режиму фокусування
⑫ Перемикач зменшення вібрацій
⑬ Бленда об'єктива
⑭ Мітка блокування бленди
⑮ Кнопка розблокування бленди об'єктива
⑯ Мітка вирівнювання бленди

■ Сумісність

Цей об'єктив можна використовувати з фотокамерами серії D4, серії D3, D*, серії D810, серії D800, D750, D700, D610, D600, серії D300, D7200, D7100, D7000, D5500, D5300, D5200, D5100, D5000, D3300, D3200 та D3100. Щоб отримати оновлену інформацію про сумісні фотокамери, зверніться до останніх каталогів Nikon або відвідайте веб-сайт Nikon для вашого регіону.

■ Фокусування

Підтримуються режими фокусування, перелічені в наступній таблиці (інформацію про режими фокусування фотокамери дивіться в посібнику користувача).

Режим фокусування фотокамери	Режим фокусування об'єктива	
	M/A	M
AF	Автофокусування із пріоритетом ручного фокусування	Ручне фокусування з електронним далекоміром
MF	Ручне фокусування з електронним далекоміром	

M/A (автофокусування із пріоритетом ручного фокусування)
Щоб сфокусувати фотокамеру, використовуючи автофокусування з пріоритетом ручного фокусування (M/A):

1 Пересуньте перемикач режиму фокусування в положення M/A.
2 Сфокусуйте.
Якщо потрібно, можна наводити різкість за допомогою повороту кільця фокусування, коли кнопка спуску затвора натиснута наполовину (або якщо фотокамера обладнана кнопкою **AF-ON**, коли натиснута кнопка **AF-ON**). Щоб сфокусувати фотокамеру вдруге за допомогою автофокусування, натисніть кнопку спуску затвора наполовину або натисніть кнопку **AF-ON** ще раз.

■ Масштабування і глибина різкості

Перед фокусуванням прокрутіть кільце масштабування, щоб встановити фокусну відстань і сконтонувати знімок. Якщо фотокамера має функцію попереднього перегляду глибини різкості (зменшення діафрагми), глибину різкості також можна заздалегідь переглянути у видошукачі.
Примітка. *Зауважте, що індикатор дистанції фокусування слугує лише як орієнтир і може нетонко відображати відстань до об'єкта. Через обмеженість дії цієї функції, ви можете ви не відображати позначку ∞, коли фотокамеру сфокусовано на віддаленому об'єкті.*

■ Діафрагма

Діафрагмою налаштовується за допомогою елементів керування фотокамери. Частота кадрів може зменшитися за деяких значень діафрагми.

■ Вбудовані сплахи

Мінімальні дистанції фокусування, на яких об'єктив можна використовувати із вбудованим сплахом фотокамери без віньєтування, наведено нижче.

Модель фотокамери	Фокусна відстань	Робочий діапазон*
Серія D810/серія D800/ D750/D700/D610/D600/ D5500/D5300/D5200/ D5100/D5000/D3300/ D3200/D3100	50 мм	1,0 м або більше
	70 мм	0,6 м або більше
Подавлення вибрацій	Смещене обмеження з использованием электродинамических сервоприводов (VCM)	
Індикатор расстояния фокусировки	0,38 м – ∞	
Минимальное расстояние фокусировки	35 – 50 мм фокусное расстояние: 0,38 м от фокальной плоскости 24, 28 и 70 мм фокусное расстояние: 0,41 м от фокальной плоскости	
Количество лепестков диафрагмы	9 (скругленное отверстие диафрагмы)	
Диафрагма	Автоматическая диафрагма с электронным управлением	
Шкала диафрагм	f/2,8 – 22	
Измерение	При полностью открытой диафрагме	
Установочный размер фильтра	82 мм (P = 0,75 мм)	
Размеры	Прибл. максимальный диаметр 88,0 мм × 154,5 мм (расстояние от кромки бленды объектива фотокамеры)	
Вес	Прибл. 1070 г	

Nikon оставляет за собой право изменять технические характеристики оборудования, описанного в данном руководстве, в любое время и без предварительного предупреждения.

■ Уход за объективом

- Объектив возвращается на максимальную диафрагму, когда он снимается с фотокамеры. Чтобы защитить внутреннюю часть объектива, храните его подальше от прямого солнечного света или закрывайте крышки объектива.
- Не поднимайте и не держите объектив или фотокамеру только за бленду.
- Содержите контакты микропроцессора в чистоте.
- Если резиновая прокладка крепления объектива повреждена, немедленно прекратите использование и отнесите объектив в официальный сервисный центр Nikon для ремонта.
- Используйте грушу для удаления с поверхности объектива пыли и ворсинок.
- Передние и задние элементы телеконвертора с фторсодержащим покрытием можно очистить, просто протерев их сухой тканью. Пятна и отпечатки пальцев можно удалить мягкой, чистой хлопчатобумажной тканью или салфеткой для чистки объектива; выполняйте чистку, начиная от центра, круговыми движениями к краям, соблюдая осторожность, чтобы не оставить разводов, и не касаясь пальцами стеклянной поверхности. Для удаления трудноудаляемых загрязнений осторожно протрите мягкой тканью, слегка смоченной в дистиллированной воде, этаноле или средстве для чистки объективов. Капле́фобные пятна на водо- и маслоотталкивающих элементах с фторсодержащим покрытием можно удалить сухой тканью.
- Никогда не используйте для очистки объектива органические растворители, такие как разбавитель для краски или бензин.
- Бленды или фильтры NC можно использовать для защиты переднего элемента объектива.
- Закройте переднюю и заднюю защитную крышку перед тем, как положить объектив в мягкий футляр.
- Если объектив не будет использоваться в течение продолжительного времени, храните его в прохладном, сухом месте, чтобы предотвратить появление плесени и ржавчины. Не храните под воздействием прямого солнечного света или вместе с нафталиновыми или камфорными шариками против моли.
- Храните объектив сухим. Ржавление внутреннего механизма может привести к непоправимому повреждению.
- Если оставить объектив в чрезвычайно жарком месте, это может привести к повреждению или деформации частей, сделанных из усиленного пластика.

■ Входящие в комплект принадлежности

- Передняя защелкивающаяся крышка объектива LC-82 диаметром 82 мм
- Задняя защитная крышка объектива LF-4
- Бленда с байонетным креплением HB-74
- Чехол для объектива CL-M3

■ Совместимые принадлежности

- 82 мм навинчивающиеся фильтры

Использование подавления вибрации: Примечания

- При использовании подавления вибрацій нажмите спускову кнопку затвора наполовину и перед тем, как нажати спускову кнопку затвора полностью, дождитесь, пока изображение в видоискателе стабилизируется.
- Если подавление вибрацій активно, изображение в видоискателе может смазаться после опускания затвора. Это не является неисправностью.
- Сдвиньте переключатель режима подавления вибрацій в положение **NORMAL** для панорамных снимков. Когда фотокамера панорамирует, подавление вибрацій применяется только в направлениях, которые не являются частью панорамирования (например, если фотокамера панорамируется по горизонтали, то подавление вибрацій будет применяться только для вертикальных сотрясений), что значительно облегчает плавное панорамирование фотокамерой широкой дугой.
- Не выключайте фотокамеру и не снимайте объектив во время работы подавления вибрацій. Если отсоединить объектив во время работы подавления вибрацій, во время ткрытия объектив может дребезжать. Это не является неисправностью, для устранения дребезжания следует повторно подсоединить объектив и включить фотокамеру.
- Если фотокамера оборудована встроенной вспышкой, подавление вибрацій будет заблокировано во время зарядки вспышки.
- Подавление вибрацій **NORMAL** и **ACTIVE** может уменьшить смазывание, когда фотокамера установлена на штативе. Однако **OFF** может дать более хорошие результаты в некоторых случаях в зависимости от типа штатива и условий съемки.
- **NORMAL** и **ACTIVE** рекомендуются, если фотокамера установлена на монопод.

■ Бленда

Бленда защищает объектив и блокирует прямые лучи, которые могут стать причиной бликов и двоения изображения.

Установка бленды

Совместите метку крепления бленды (●) с меткой установки фотокамеры (●), а затем поворачивайте бленду (❷) до тех пор, пока метки ● не будет совмещена с меткой закрепления бленды (—○).

Присоединяя или снимая бленду, удерживайте ее рядом со знаком ▲ и не затягивайте ее слишком туго. Если бленда неправильно прикреплена, это может вызвать виньетирование.
Бленду можно перевернуть и установить на объектив только когда он не используется.

Снятие бленды

Нажмите кнопку разблокировки бленды (❶), повертите бленду в направлении, указанном стрелкой и снимите ее, как показано на рисунке (❷).

■ Масштаб и глубина резко изображаемого пространства

Перед фокусировкой, поверните кольцо зумирования, чтобы настроить фокусное расстояние и навести кадр. Если фотокамера предлагает предварительный просмотр (затемняется), глубину резко изображаемого пространства можно просмотреть через видоискатель.
Примечание: *Имейте в виду, что индикатор расстояния фокусировки предназначен только для справки и может нетонко отображать расстояния до объекта из-за глубины резко изображаемого пространства или других факторов и не отображать ∞, когда фотокамера фокусируется на отдаленном объекте.*

Қазақша

Өнімді пайдалану алдында осы нұсқаулауды және фотокамера нұсқаулығын мұқият оқыңыз.

Ескерту: D7200 немесе D5500 сияқты DX-пішімінделгі сандық бір объективті айналы фотокамерада бекітілген кезде бұл объективтің көрініс бұрышы 61° – 22° 50' және фокустық қашықтығы 36 – 105 мм (35 мм пішімді) болады.

Қауіпсіздігіңіз үшін

⚠ **ЕСКЕРТУЛЕР**

- ***Бөлшектемеңіз немесе өзгертпеңіз***. Ақаулық жағдайында өнімді тек білікті техникалық маман жөндеуі керек. Жерге түсіріп алу немесе басқа жағдай нәтижесінде өнім ашылып қалса, ашылған бөліктерге тимеңіз. Бұл сақтық шараларын қолданбау тоқ соғуына немесе басқа жарақатқа әкелуі мүмкін.
- ***Ақаулық жағдайында фотокамераны бірден өшіріңіз***. Жабдықтан түтін немесе әдеттен тыс иіс шығып жатқанын байқасаңыз, айнымалы ток адаптерін бірден розеткадан сұырыңыз және күйіктерді алмауға тырысып фотокамера батареясын алыңыз. Одан әрі пайдалану өртке немесе жарақатқа әкелуі мүмкін. Батареяны алғаннан кейін жабдықты Nikon компаниясының өкілетті қызмет көрсету орталығына тексеруге апарыңыз.
- ***Құрғақ ұстаңыз***. Өнімге су әсерін тигізбеңіз немесе ылғалды қолдармен ұстамаңыз. Бұл сақтық шарасын қолданбау өртке немесе тоқ соғуына әкелуі мүмкін.
- ***Тұтанғыш газ бар болса пайдаланбаңыз***. Жабдықты жанармай бекеттерінде, я болмаса, порзан немесе басқа тұтанғыш газ немесе шаң бар кезде пайдалану жарылысқа немесе өртке әкелуі мүмкін.
- ***Объектив немесе фотокамераның көріністағышы арқылы күнге қарамаңыз***. Объектив немесе көріністағышы арқылы күнге немесе басқа қатты жарық көзіне қарау көру қабілетінің біржола нашарлауына әкелуі мүмкін.

⚠ **САҚТЫҚ ЕСКЕРТУЛЕР**

- ***Балалар жетпейтін жерде ұстаңыз***. Бұл сақтық шарасын қолданбау жарақатқа немесе өнім ақаулығына әкелуі мүмкін.
- ***Объектив арқылы күн жарығын фокустамаңыз***. Объектив арқылы фокустаған күн жарығы өртке әкелуі мүмкін. Артқы жағы жанып тұрған нысандарды суретке түсіргенде күнді жақтаудан тыс ұстаңыз немесе ізашар объективі жабылмаса, объективті сақтаған кезде, объектив ішінде ешқандай бөлшек пайдаланылмайтын болса, объектив қабын қайта орнатыңыз және тік күн сәулелерінен тыс ұстаңыз.
- ***Артық қызудан сақтаңыз***. Өнімді тік күн сәулелері ағытылады жабық көлік сияқты өте жоғары температурадағы әсер ететін орындарда қалдырмаңыз немесе пайдаланылып жатқанда өнімді сүлгіге немесе орамалға орамаңыз, я болмаса, өнімді басқалай жаппаңыз. Бұл сақтық шараларын қолданбау өртке немесе өнім ақаулығына әкелуі мүмкін.

■ Объектив бөліктері

① Бленданы бекіту таңбасы
② Фокустау сақинасы
③ Фокустау қашықтығының индикаторы
④ Фокустау қашықтығының таңбасы
⑤ Фокустық қашықтық шкаласы
⑥ Фокустық қашықтық таңбасы
⑦ Масштабтау сақинасы
⑧ Объективті орнатуға арналған белгіше
⑨ Объективті орнатуға арналған резеңке ныңыздағыш
⑩ Микропроцессор түйіспелері
⑪ Фокус режиминің қосқышы
⑫ Діріпді азайту қосқышы
⑬ Бленда
⑭ Бленданы қылпын босату таңбасы
⑮ Бленданы қылпын босату түймешігі
⑯ Бленданы орнату таңбасы

■ Үйлесімділік

Бұл объективті D4 сериясының, D3 сериясының, Df, D810 сериясының, D800 сериясының, D750, D700, D610, D600, D300 сериясының, D7200, D7100, D7000, D5500, D5300, D5200, D5100, D5000, D3300, D3200 және D3100 фотокамераларында пайдалануға болады. Үйлесімді фотокамералар туралы жаңартылған ақпаратты ағу үшін соңғы каталогтарды қараңыз немесе сіздің аймақыңа арналған Nikon веб-сайтына кіріңіз.

■ Фокус

Қолдау көрсетілетін фокустау режимдері мына кестеде көрсетілген (фотокамераның фокустау режимдері туралы ақпарат алу үшін фотокамера нұсқаулығын қараңыз).

Фотокамераның фокустау режимі	Объективтің фокустау режимі	
	M/A	M
AF	Қолмен қосымша реттеуге болатын автофокустау	Электрондық қашықтықты өлшегішпен қолмен реттелетін фокус
MF	Электрондық қашықтықты өлшегішпен қолмен реттелетін фокус	

M/A (Қолмен қосымша реттеуге болатын автофокустау)
Қолмен қосымша реттеуге болатын автофокустау (M/A) арқылы фокустау:

1 Объективтің фокус режиміне қосқышын M/A күйіне сырғытыңыз.
2 Фокустаңыз.
Егер қажет болса, ысырманы бастау түймешігін жартылай басылған кезде (немесе егер фотокамера **AF-ON** түймешігімен жабдықталған болса, **AF-ON** түймешігі басылған кезде) объективтің фокусту сақинасын бұрап, автофокусты қосымша реттеуге болады. Автофокусты қайта қайта фокустау үшін ысырманы бастау түймешігін жартылай басыңыз немесе **AF-ON** түймешігін қайта басыңыз.

■ Масштаб және анық түсірілетін кеңістік терендігі

Фокустау алдында фокустық қашықтықты реттеу және фотосуретті жақтау үшін ауқымды масштабтау сақинасын бұраңыз. Егер фотокамера анықтық қалыңдығын алдын-ала қарауды (кідіртуі) ұсынса, анық түсірілетін кеңістіктің көріністағышқа алдын-ала қарауға болады.

Ескерту: *фокустау ашықтығының индикаторы тек нұсқауға арналғанын және нысанға дейінгі ашықтық фокустау диапазонының шектеулі мүмкін екенін және анық түсірілетін кеңістік терендігіне немесе басқа факторларға байланысты фотокамера қашықтағы нысанға фокустаған кезде ∞ көрсетілуі мүмкін екенін ескеріңіз.*

■ Аптура

Аптурта фотокамерамен басқару тетіктері арқылы реттеледі. Фотосурет түсіру кезіндегі кадр жылдамдығы кейбір аптурталарда төмендеуі мүмкін.

■ Кірістірілген жарқыл бөліктері

Төменде объективті фотокамераның кірістірілген жарқыл бөліктерімен бірге виньеттеусіз пайдалануға болатын минималды фокустау қашықтығы берілген.

Фотокамера	Фокустық қашықтық	Мына қашықтықтарда пайдаланылады*
D810 сериясы/ D800 сериясы/D750/D700/ D610/D600/D5500/D5300/ D5200/D5100/D5000/D3300/ D3200/D3100	50 мм	1,0 м немесе жоғары
	70 мм	0,6 м немесе жоғары
	35 мм	1,5 м немесе жоғары
D300 сериясы/D7200/ D7100/D7000	50 мм	0,6 м немесе жоғары
	70 мм	0,6 м немесе жоғары

* Бленду об'єктива не прикріплено.

Під «віньєтуванням» маються на увазі тіні, що утворюються в кущах, де край об'єктива закриває вбудований сплах. Останні відності при віньєтуванні, які стосуються цього об'єктива, наведено в посібнику до фотокамери.

■ Зменшення вібрацій (VR)

Функция зменшення вібрацій (VR) зменшує розмиття, спричинене тремтінням фотокамери, що дає змогу використовувати витримки, довші щонайбільше на 4,0 поділок порівняно зі значеннями, які використовувалися б у протилежному випадку, і таким чином розширити діапазон доступних витримок. Вплив функції VR на витримку вимірено у режимі NORMAL відповідно до стандартів Асоціації виробників фотокамер і засобів обробки зображень Camera and Imaging Products Association — CIPA); вимірювання для об'єктивів формату FX виконувалися з використанням цифрових фотокамер формату FX, для об'єктивів формату DX — з використанням фотокамер формату DX. Вимірювання для об'єктивів зі змінною фокусною відстанню виконувалися у положенні максимального збільшення.

Використання перемикача зменшення вібрацій

- **Виберіть положення OFF**, щоб вимкнути зменшення вібрацій.
- **Виберіть режим NORMAL** для покращеного зменшення вібрацій під час фотозйомки нерухомих об'єктів. Зменшення вібрацій буде задіяно, коли кнопку спуску затвора буде натиснуто наполовину.
- **Виберіть положення ACTIVE**, щоб зменшити ефект вібрацій під час зйомки з транспортного засобу, що рухається, або в інших випадках значного руху фотокамери. Зменшення вібрацій буде задіяно, коли кнопку спуску затвора буде натиснуто наполовину.

Діріпді азайту функциясын пайдалану: ескертпелер

- Діріпді азайтуды пайдаланғанда, ысырманы бастау түймешігін жартылай басыңыз да, көріністағыштағы кескіннің тұрақтанын күтіп, ысырманы бастау түймешігін толық басыңыз.
- Діріпді азайту қосылып тұрғанда, көріністағыштағы кескін ысырма бастатылғанған кейін бұлыңғыр болуы мүмкін. Бұл — жұмыстағы ақау емес.
- Панорамалық суреттер түсіру үшін, діріпді азайту режиміне қосқышын **NORMAL** күйіне сырғытыңыз. Фотокамера панорамалағанда, діріпді азайту функциясы панорамалаудың бір бөлігі болмайтын қозғалысқа қолданылып (мысалы, фотокамера көлденеңінен панор

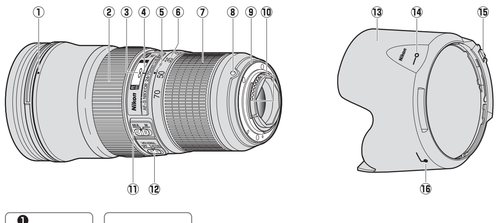

Ελληνικά

Πριν από τη χρήση αυτού του προϊόντος, διαβάστε προσεκτικά τις οδηγίες και το εγχειρίδιο της φωτογραφικής μηχανής.

Σημείωση: Όταν ο φακός αυτός είναι τοποθετημένος σε μονοοπτική reflex (SLR) ψηφιακή φωτογραφική μηχανή με φορμά DX, όπως είναι η D7200 ή η D5500, έχει γωνία προβολής 61° – 22° 50' και ισοδύναμη απόσταση ιοοδύναμη με 36 – 105 mm (φορμά 35 mm).

Για την Ασφάλειά Σας

⚠ ΠΡΟΕΙΔΟΠΟΙΗΣΕΙΣ

- *Μην αποσυναρμολογείτε ή τροποποιείτε*. Σε περίπτωση διαλειτουργίας, το προϊόν θα πρέπει να επισκευαστεί μόνο από εξειδικευμένο τεχνικό. Σε περίπτωση που το προϊόν σπάσει και ανοίξει ως αποτέλεσμα πτώσης ή άλλου ατυχήματος, μην αγγίζετε τα εκτεθειμένα μέρη. Η μη τήρηση αυτών των προφυλάξεων μπορεί να προκαλέσει ηλεκτροπληξία ή άλλο τραυματισμό.
- *Σε περίπτωση διαλειτουργίας απενεργοποιήστε αμέσως τη φωτογραφική μηχανή*. Αν παρατηρήσετε καπνό ή ασυνήθεστη μυρωδιά προερχόμενη από τον εξοπλισμό, αποσυνδέστε αμέσως τον μετασχηματιστή ρεύματος και αφαιρέστε την μπαταρία της φωτογραφικής μηχανής, φροντίζοντας να αποφύγετε τυχόν εγκαύματα. Η συνέχεια λειτουργία μπορεί να προκαλέσει φωτιά ή τραυματισμό. Αφού αφαιρέσετε την μπαταρία, πηγαίνετε τον εξοπλισμό σε εξουσιοδοτημένο κέντρο σέρβις της Nikon για επιθεώρηση.
- *Διατηρείτε το προϊόν στεγνό*. Μην εκθέτετε το προϊόν σε νερό και μην το χειρίζεστε με βρεγμένα χέρια. Η μη τήρηση αυτής της προφύλαξης μπορεί να προκαλέσει φωτιά ή ηλεκτροπληξία.
- *Μην το χρησιμοποιείτε παρουσία εύφλεκτου αερίου*. Η λειτουργία του εξοπλισμού σε περιτμήματα καυσίμων ή σε χώρο με παρουσία προπανίου ή άλλων εύφλεκτων αερίων ή ακόνης μπορεί να οδηγήσει σε έκρηξη ή φωτιά.
- *Μην κοπτάτε τον ιμάντα μέσα από τον φακό ή τα ακόπειρατο της φωτογραφικής μηχανής*. Το κοίταγμα του ηλίου ή άλλης πηγής ισχυρού φωτός μέσα από τον φακό ή το ακόπειρατο μπορεί να προκαλέσει μόνιμη βλάβη στην όραση.

⚠ ΠΡΟΦΥΛΑΞΕΙΣ

- *Κρατήστε το μακριά από παιδιά*. Η μη τήρηση αυτής της προφύλαξης μπορεί να προκαλέσει τραυματισμό ή δυσλειτουργία του προϊόντος.
- *Μην εστιάζετε στο φως του ήλιου μέσα από τον φακό*. Όταν το φως του ήλιου εστιάζεται μέσα από τον φακό ενδέχεται να προκληθεί φωτιά. Όταν φωτογραφίζετε θέματα φωτισμένα από πίσω ο ήλιος δεν πρέπει να περιλαμβάνεται στο κάδρο. Αν ο φακός δεν πρόκειται να χρησιμοποιηθεί για μεγάλο χρονικό διάστημα, τοποθετήστε ξανά τα καπάκια του φακού και αποθηκεύετε τον μακριά από άμεσο ηλιακό φως.
- *Μην υπερβαίνετε*. Μην αφήνετε το προϊόν σε μέρη που εκτίθενται σε πολύ υψηλές θερμοκρασίες, όπως σε ένα κλειστό όχημα κάτω από άμεσο ηλιακό φως, ή μην τυλίγετε το προϊόν σε πετσέτα ή μαντήλι ή μην καλύπτετε με οποιονδήποτε τρόπο το προϊόν ενώ είναι σε χρήση. Η μη τήρηση αυτών των προφυλάξεων μπορεί να προκαλέσει φωτιά ή δυσλειτουργία του προϊόντος.

■ Μέρη του Φακού

① Σημάδι μοντούρας ακάτερου φακού
② Δακτύλιος εστίασης
③ Ενδείξη απόστασης εστίασης
④ Σημάδι απόστασης εστίασης
⑤ Σημάδι εστιακής απόστασης
⑥ Κλίμακα εστιακής απόστασης
⑦ Δακτύλιος ζουμ
⑧ Σημάδι μοντούρας φακού
⑨ Ελαστικός μονωτικός σύνδεσμος μοντούρας φακού
⑩ Επαφές CPU
⑪ Δακτύλιος λειτουργίας εστίασης
⑫ Δακτύλιος απόσβεσης κραδασμών
⑬ Σκίαστρο φακού
⑭ Σημάδι ασφάλειας σκίαστρου φακού
⑮ Κουμπί απελευθέρωσης κλειδώματος σκίαστρου φακού
⑯ Σημάδι ευθυγράμμισης σκίαστρου φακού

■ Συμβατότητα

Ο φακός αυτός μπορεί να χρησιμοποιηθεί με τις φωτογραφικές μηχανές σειράς D4, σειράς D3, Df, σειράς D810, σειράς D800, D750, D700, D610, D600, σειράς D300, D7200, D7100, D7000, D5500, D5300, D5200, D5100, D5000, D3300, D3200 και D3100. Για ενημερωμένες πληροφορίες σχετικά με συμβατές φωτογραφικές μηχανές, δείτε τους τελευταίους καταλόγους μας ή επισκεφθείτε τον ιστότοπο της Nikon για την περιοχή σας.

■ Εστίαση

Οι υποστηριζόμενες λειτουργίες εστίασης εμφανίζονται στον παρακάτω πίνακα (για πληροφορίες σχετικά με τις λειτουργίες εστίασης της φωτογραφικής μηχανής, ανατρέξτε στο εγχειρίδιο της μηχανής).

Λειτουργία εστίασης φωτογραφικής μηχανής	Λειτουργία εστίασης φακού	
	M/A	M
AF	Αυτόματη εστίαση με χειροκίνητη παράκαμψη αυτοματισμού	Χειροκίνητη εστίαση με ηλεκτρονική ανιχνευτή εύρους
MF	Χειροκίνητη εστίαση με ηλεκτρονική ανιχνευτή εύρους	

M/A (Αυτόματη Εστίαση με Χειροκίνητη Παράκαμψη Αυτοματισμού)
Για να εστιάσετε χρησιμοποιώντας την αυτόματη εστίαση με χειροκίνητη παράκαμψη αυτοματισμού (M/A):

1 Σύρετε τον διακόπτη λειτουργίας εστίασης φακού στο M/A.

2 Εστιάστε.
Αν το επιθυμείτε, μπορείτε να παρακάμψετε την αυτόματη εστίαση περιστρέφοντας τον δακτύλιο εστίασης του φακού ενώ πατάτε το κουμπί λήψης μέχρι τη μέση (ή, αν η μηχανή είναι εξοπλισμένη με κουμπί AF-ON, ενώ πατάτε το κουμπί AF-ON). Για να εστιάσετε εκ νέου με την αυτόματη εστίαση, πατήστε το κουμπί λήψης μέχρι τη μέση ή πατήστε ξανά το κουμπί AF-ON.

■ Zoom και Βάθος Πεδίου

Πριν την εστίαση, περιστρέψτε τον δακτύλιο zoom για να προσαρμόσετε την εστιακή απόσταση και να καθόρισετε τη φωτογραφία. Αν η φωτογραφική μηχανή προσφέρει προεπισκόπηση βάθους πεδίου (αυξηση αριθμου f), μπορεί να γίνει προεπισκόπηση του βάθους πεδίου στο ακόπειρατο.

Σημείωση: *Έχετε υπόψη ότι η ένδειξη απόστασης εστίασης προορίζεται μόνο ως οδηγός και ενδέχεται να μην δείχνει επακριβώς την απόσταση από το θέμα και ενδέχεται, εξαιτίας του βάθους πεδίου ή άλλων παραγόντων, να μην εμφανίζει το ∞ όταν η φωτογραφική μηχανή εστιάζει σε ένα μακρινό αντικείμενο.*

■ Διάφραγμα

Το διάφραγμα προσαρμόζεται χρησιμοποιώντας τα χειριστήρια της φωτογραφικής μηχανής. Η ταχύτητα καρέ ενδέχεται να μειωθεί σε ορισμένα διαφράγματα.

■ Μονάδες Ενσωματωμένου Φλας

Οι ελάχιστες αποστάσεις εστίασης στις οποίες ο φακός μπορεί να χρησιμοποιηθεί με τις ενσωματωμένες μονάδες φλας της φωτογραφικής μηχανής χωρίς δημιουργία βινιέτας παρέχονται παρακάτω.

Φωτογραφική μηχανή	Εστιακή απόσταση	Χρήση σε εύρη των*
Σειρά D810/σειρά D800/D750/ D700/D610/D600/D5500/D5300/ D5200/D5100/D5000/D3300/ D3200/D3100	50 mm	1,0 m ή περισσότερο
	70 mm	0,6 m ή περισσότερο
	35 mm	1,5 m ή περισσότερο
Σειρά D300/D7200/D7100/D7000	50 mm	0,6 m ή περισσότερο
	70 mm	0,6 m ή περισσότερο

* Δεν έχει προσαρτηθεί το σκίαστρο φακού.

Ο όρος «άπειρο» (∞) αναφέρεται σε σκιές που δημιουργούνται εκεί όπου η ακρη του φακού εμποδίζει το ενσωματωμένο φλας. Για τις τελευταίες πληροφορίες, σχετικά με τη δημιουργία βινιέτας με αυτόν τον φακό, ανατρέξτε στο εγχειρίδιο της φωτογραφικής μηχανής.

■ Απόσβεση Κραδασμών (VR)

Η απόσβεση κραδασμών (VR) μειώνει το θάμπωμα που προκαλείται από το κούνημα της φωτογραφικής μηχανής, επιτρέποντας ταχύτητες έως 4,0 σταδίου πιο αργά από ό,τι θα γινόταν διαφορετικά στην περίπτωση αυτή, αυξάνοντας το εύρος των διαθέσιμων ταχυτήτων κλείστρου. Οι αποσβέσεις του VR στην ταχύτητα κλείστρου μετρώνται στην KANONIKH λειτουργία σύμφωνα με τα πρότυπα της Camera and Imaging Products Association (CIPA-Ενωση Προϊόντων Φωτογραφικών Μηχανών και Απεικόνισης). Οι φακοί με φορμά FX μετρώνται με τις ψηφιακές φωτογραφικές μηχανές με φορμά FX, οι φακοί με φορμά DX με τις ψηφιακές φωτογραφικές μηχανές με φορμά DX. Οι φακοί με ζουμ μετρώνται στο μέγιστο ζουμ.

Χρήση του Διακόπτη Απόσβεσης Κραδασμών

- **Επιλέξτε OFF** για να απενεργοποιήσετε την απόσβεση κραδασμών.
- **Επιλέξτε NORMAL** για ενισχυμένη απόσβεση κραδασμών όταν φωτογραφίζετε στάσιμα θέματα. Η απόσβεση κραδασμών λειτουργεί όταν το κουμπί λήψης πατιέται μέχρι τη μέση.
- **Επιλέξτε ACTIVE** για να μειώσετε τις επιδράσεις του κραδασμού κατά τη λήψη από κινούμενο όχημα και σε άλλες περιστάσεις με έντονη κίνηση της φωτογραφικής μηχανής. Η απόσβεση κραδασμών λειτουργεί όταν το κουμπί λήψης πατιέται μέχρι τη μέση.

Χρήση της Απόσβεσης Κραδασμών: Σημειώσεις

- Όταν χρησιμοποιείτε την απόσβεση κραδασμών, πατήστε το κουμπί λήψης μέχρι τη μέση και περιμένετε έως ότου να σταθεροποιηθεί η εικόνα στο ακόπειρατο πριν πατήσετε το κουμπί λήψης μέχρι τέρμα.
- Όταν είναι ενεργοποιημένη η απόσβεση κραδασμών, η εικόνα στο ακόπειρατο ενδέχεται να είναι θολή μετά την απελευθέρωση του κλείστρου. Κάτι τέτοιο δεν αποτελεί ένδειξη δυσλειτουργίας.
- Μετακινήστε τον διακόπτη λειτουργίας απόσβεση κραδασμών στη θέση **NORMAL** για λήψεις με κίνηση. Όταν η φωτογραφική μηχανή είναι τοποθετημένη, η απόσβεση κραδασμών ισχύει μόνο για κίνηση που δεν είναι μέρος της εκτέλεσης πανοραμικής λήψης (αν η φωτογραφική μηχανή μετακινηθεί οριζόντια, για παράδειγμα, η απόσβεση κραδασμών θα εφαρμοστεί μόνο στο κάθετο κουνημα), διευκολύνοντας έτσι την ομαλή τοποθέτηση της φωτογραφικής μηχανής σε ευρύ τόξο.
- Μην απενεργοποιείτε τη φωτογραφική μηχανή και μην αφαιρείτε τον φακό όταν είναι ενεργοποιημένη η απόσβεση κραδασμών. Αν διακοπεί η τροφοδοσία στον φακό όταν είναι ενεργοποιημένη η απόσβεση κραδασμών, ο φακός ενδέχεται να κάνει λίγο θόρυβο στον ταρακουνηθεί. Αυτό δεν αποτελεί δυσλειτουργία και μπορεί να διορθωθεί επανασυνδέοντας τον φακό και ενεργοποιώντας τη φωτογραφική μηχανή.
- Αν η φωτογραφική μηχανή είναι εξοπλισμένη με ενσωματωμένο φλας, η απόσβεση κραδασμών θα απενεργοποιηθεί κατά τη φόρτιση του φλας.
- Η απόσβεση κραδασμών **NORMAL** και **ACTIVE** μπορεί να μειώσει το θάμπωμα όταν η μηχανή είναι τοποθετημένη σε τρίποδο. Η επιλογή **OFF** ενδέχεται ωστόσο να δώσει καλύτερα αποτελέσματα σε ορισμένες περιπτώσεις, ανάλογα με τον τύπο του τριπόδου και τις συνθήκες λήψης.
- Η **NORMAL** και η **ACTIVE** συνιστώνται αν η μηχανή είναι τοποθετημένη σε μονοπόδι.

■ Το Σκίαστρο Φακού

Τα σκίαστρα φακού προστατεύουν τον φακό και εμποδίζουν την απευθείας έκθεση στο φως που θα μπορούσε διαφορετικά να προκαλέσει ανπανάκλαση ή βιπλά είδωλα.

Προσάρτηση του Σκιάστρου

Ευθυγραμμίστε το σημάδι τοποθέτησης σκιάστρου φακού (●) με το σημάδι ευθυγράμμισης σκιάστρου φακού (◄••), και, στη συνέχεια, περιστρέψτε το σκιάστρο (➋) έως ότου το σημάδι ● να είναι ευθυγραμμισμένο με το σημάδι σκιάστρου φακού (—○).

Κατά την προσάρτηση ή την αφαίρεση του σκιάστρου, κρατήστε το βίπκα στο σύμβολο ◄•• πάνω στη βάση του και μην το σφίξετε πολύ. Ενδέχεται να προκληθεί δημιουργία βινιέτας αν το σκιαστρο δεν προσαρτηθεί σωστά.

Το σκιαστρο μπορεί να αντιστραφεί και να τοποθετηθεί πάνω στον φακό όταν δεν χρησιμοποιείται.

Αφαίρεση του Σκιάστρου

Πατήστε το κουμπί απελευθέρωσης κλειδώματος σκιάστρου του φακού (●), περιστρέψτε το σκιάστρο προς την κατεύθυνση που υποδεικνύεται από το βέλος (➋), και αφαιρέστε το όπως υποδεικνύεται (➌).

Română

Înainte de utilizarea acestui produs, vă rugăm să citiţi cu atenţie atât aceste instrucţiuni, cât şi manualul aparatului foto.

Notă: Când este montat pe un aparat foto digital cu vizare prin obiectiv format DX, cum ar fi D7200 sau D5500, acest obiectiv are un unghi de câmp de 61° – 22° 50' şi o distanţă focală echivalentă cu 36 – 105 mm (format 35 mm).

Pentru siguranţa dumneavoastră

⚠ AVERTISMENTE

- *Nu demontaţi şi nu modificaţi*. În cazul defectarii, produsul trebuie să fie reparat numai de un tehnician calificat. În cazul în care produsul se sparge ca urmare a căderii sau a unui alt accident, evitaţi să atingeţi componentele expuse. Nerespectarea acestor precauţii poate duce la şoc electric sau la alte răniri.
- *În cazul defectării, opriţi imediat aparatul foto*. În caz că observaţi fum sau un miros neobişnuit ce provine din echipament, scoateţi mumulatorul sau prizele adaptorul la reţeaua electrică şi scoateţi acumulatorul aparatului foto, având grijă să nu vă ardeţi. Continuarea utilizării poate duce la incendiu sau la răniri. După scoaterea acumulatorului, duceţi echipamentul la un service autorizat Nikon pentru verificare.
- *A se menţine uscat*. Nu expuneţi produsul la apă şi nu îl manipulaţi cu mâinile ude. Nerespectarea acestei precauţii poate duce la incendiu sau la şoc electric.
- *Nu utilizaţi în prezenţa gazelor inflamabile*. Operarea echipamentelor electronice în benzinării sau în prezenţa propanului sau a altor gaze inflamabile ar putea provoca explozie sau incendiu.
- *Nu priviţi spre soare prin obiectiv sau prin vizorul aparatului foto*. Privirea soarelui sau a altor surse de lumină puternică prin obiectiv sau prin vizor ar putea duce la afectarea permanentă a vederii.

⚠ ATENŢIONĂRI

- *A nu se lăsa la îndemâna copiilor*. Nerespectarea acestei precauţii poate duce la răniri sau la defectarea produsului.
- *A nu se focaliza lumina soarelui prin obiectiv*. Lumina soarelui focalizată prin obiectiv poate produce incendii. Nu prindeţi soarele în cadru când fotografiaţi subiecte cu fundal luminat; dacă obiectivul este în stare să vi utilizat o perioadă lungă de timp, puneţi la loc capacele obiectivului şi depozitaţi-l într-un loc ferit de lumina directă a soarelui.
- *A nu se supraîncălzi*. Nu lăsaţi produsul în locuri expuse la temperaturi extrem de ridicate, cum ar fi un vehicul închis aflat în lumina directă a soarelui, nu îl înfăşuraţi într-un prosop sau într-o batică şi nu îl acoperiţi în alt mod în timpul în care este în funcţiune. Nerespectarea acestor precauţii poate duce la incendiu sau la defectarea produsului.

■ Componentele obiectivului

① Marcaj montare parasolar obiectiv
② Inel de focalizare
③ Indicator distanţă focală
④ Marcaj distanţă focală
⑤ Marcaj lungime focală
⑥ Scală lungime focală
⑦ Inel zoom
⑧ Marcaj frontură obiectiv
⑨ Garnitură cauciuc montură obiectiv
⑩ Contacte CPU
⑪ Comutator mod focalizare
⑫ Comutator reducere vibraţii
⑬ Parasolar obiectiv
⑭ Marcaj fixare parasolar obiectiv
⑮ Buton deblocare parasolar obiectiv
⑯ Marcaj aliniere parasolar obiectiv

■ Compatibilitate

Acest obiectiv poate fi folosit cu aparate foto seria D4, seria D3, Df, seria D810, seria D800, D750, D700, D610, D600, seria D300, D7200, D7100, D7000, D5500, D5300, D5200, D5100, D5000, D3300, D3200 şi D3100. Pentru informaţii actualizate privind aparatele foto compatibile, consultaţi cataloagele noastre cele mai recente sau vizitaţi site-ul internet Nikon pentru zona dumneavoastră.

■ Focalizare

Modurile de focalizare disponibile sunt prezentate în tabelul următor (pentru informaţii despre modurile de focalizare ale aparatului foto, consultaţi manualul aparatului foto).

Modul de focalizare al aparatului foto	Modul de focalizare al obiectivului	
	M/A	M
AF	Focalizare automată cu supracomandă manuală	Focalizare manuală cu stabilire electronică a distanţei
MF	Focalizare manuală cu stabilirea electronică a distanţei	

M/A (Focalizare automată cu supracomandă manuală)
Pentru a focaliza folosind focalizarea automată cu supracomandă manuală (mod M/A):

1 Deplasaţi comutatorul modului de focalizare al obiectivului în poziţia M/A.

2 Focalizaţi.
Dacă se doreşte, focalizarea automată poate fi supracomandată prin rotirea inelului de focalizare al obiectivului în timp ce butonul de declanşare este apăsat la jumătate (sau, în cazul în care aparatul foto este dotat cu un buton AF-ON, în timp ce butonul AF-ON este apăsat). Pentru a focaliza din nou utilizând focalizarea automată, apăsaţi butonul de declanşare la jumătate sau apăsaţi din nou butonul AF-ON.

■ Zoom şi profunzime de câmp

Înainte de a focaliza, rotiţi inelul de zoom pentru reglarea distanţei focale şi încadrarea fotografiei. În cazul în care aparatul foto permite previzualizarea profunzimii de câmp (dată de încheierea diafragmei), profunzimea de câmp a obiectivului poate fi vizualizată în vizor.

Notă: *Reţineţi că indicatorul de distanţă focală are numai un rol orientativ şi este posibil să nu indice cu acurateţe distanţă până la subiect şi, datorită profunzimii de câmp şi altor factori, este posibil să nu arate ∞ când aparatul foto focalizează asupra unui obiect aflat la distanţă.*

■ Diafragmă

Diafragma se reglează folosind comenzile aparatului foto. Cadenţa cadrelor poate scădea la anumite diafragme.

■ Unităţi bliţ incorporate

Distanţele focale minime la care obiectivul poate fi utilizat cu unităţile bliţ încorporate fără vignetare sunt prezentate mai jos.

Aparat foto	Distanţă focală	Utilizare pentru distanţe de*
Seria D810/seria D800/D750/ D700/D610/D600/D5500/D5300/ D5200/D5100/D5000/D3300/ D3200/D3100	50 mm	1,0 m sau mai mult
	70 mm	0,6 m sau mai mult
	35 mm	1,5 m sau mai mult
Seria D300/D7200/D7100/D7000	50 mm	0,6 m sau mai mult
	70 mm	0,6 m sau mai mult

* Parasolarul obiectivului nu este ataşat.

„Vignetarea" se referă la umbrele create atunci când capătul obiectivului acoperă bliţul încorporat. Pentru cele mai recente informaţii despre vignetare cu acest obiectiv, consultaţi manualul aparatului foto.

■ Reducerea vibraţiilor (VR)

Reducerea vibraţiilor (VR) reduce estomparea produsă de tremuratul aparatului foto, permiţând timpi de expunere cu până la 4,0 stopuri mai lungi decât ar fi posibil altfel, crescând intervalul timpilor de expunere disponibili. Efectele VR asupra timpului de expunere se măsoară în modul NORMAL în conformitate cu standardele Camera and Imaging Products Association (CIPA); obiectivele format FX se măsoară utilizând aparate foto digitale format FX, iar obiectivele format DX, utilizând aparate foto format DX. Obiectivele cu zoom se măsoară la zoom maxim.

Folosirea comutatorului de reducere a vibraţiei

- **Selectaţi OFF** pentru a dezactiva reducerea vibraţiilor.
- **Selectaţi NORMAL** pentru reducerea limbunătăţită a vibraţiilor atunci când fotografiaţi subiecte imobile. Reducerea vibraţiilor are efect atunci când butonul de declanşare este apăsat la jumătate.
- **Selectaţi ACTIVE** pentru a reduce efectele vibraţiilor când fotografiaţi dintr-un vehicul în mişcare şi în alte situaţii cu mişcări dinamice ale aparatului foto. Reducerea vibraţiilor are efect atunci când butonul de declanşare este apăsat la jumătate.

Utilizarea reducerii vibraţiilor: Note

- La utilizarea reducerii vibraţiilor, apăsaţi butonul de declanşare la jumătate şi aşteptaţi ca imaginea din vizor să se stabilizeze înainte de a apăsa butonul de declanşare până la capăt.
- Când reducerea vibraţiilor este activă, imaginea din vizor poate fi înceţoşată după ce obturatorul este declanşat. Acest lucru nu indică o defecţiune.
- Deplasaţi comutatorul mod reducere vibraţie la **NORMAL** pentru fotografii de tip panning. Când aparatul foto este rotit, reducerea vibraţiei se aplică numai mişcării care nu face parte din rotirea pentru panning (dacă, de exemplu, aparatul foto este rotit orizontal, reducerea vibraţiei se aplică numai tremuratului vertical), făcând mult mai ușoară rotirea lină a aparatului foto într-un arc de cerc larg.
- Nu încheiţi aparatul foto şi nu scoateţi obiectivul în timp ce reducerea vibraţiilor este activă. Dacă este întreruptă alimentarea obiectivului în timp ce reducerea vibraţiilor este activată, obiectivul poate face zgomot când este mişcat. Acest lucru nu este o defecţiune şi poate fi corectat prin reaşezarea obiectivului şi pornirea aparatului foto.
- Dacă aparatul foto este dotat cu un bliţ încorporat, reducerea vibraţiilor va fi dezactivată în timp ce bliţul se încarcă.
- Reducerea vibraţiilor în modurile **NORMAL** şi **ACTIVE** poate reduce estomparea atunci când aparatul foto este montat pe un trepied. Totuşi, în unele cazuri, este posibil ca **OFF** să producă rezultate mai bune în funcţie de tipul de trepied şi de condiţiile de fotografiere.
- **NORMAL** şi **ACTIVE** sunt recomandate în cazul în care aparatul foto este montat pe un monopod.

■ Parasolarul obiectivului

Parasolarele protejează obiectivul şi blochează lumina difuză care altfel ar duce la apariţia reflexiilor parazite sau a formelor dublate.

Ataşarea parasolarului

Aliniaţi marcajul de montare parasolar obiectiv (●) cu marcajul de aliniere parasolar obiectiv (◄) şi apoi rotiţi parasolarul (➋) până când marcajul ● este aliniat cu marcajul de fixare parasolar obiectiv (—○).

Când ataşaţi sau scoateţi parasolarul, ţineţi-l în apropiereea simbolului ◄ de pe baza sa şi evitaţi să-l strângeţi prea tare. Dacă parasolarul nu este ataşat corect, poate apărea vignetarea.
Parasolarul poate fi întors şi montat pe obiectiv când acesta nu este folosit.

Scoaterea parasolarului

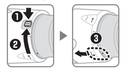

Apăsaţi butonul de deblocare a parasolarului obiectivului (●), rotiţi parasolarul în direcţia indicată de săgeata (➋) şi scoateţi-l aşa cum se arată (➌).

■ Ingrijirea obiectivului

Obiectivul reviine la diafragma maximă atunci când este demontat de pe aparatul foto. Pentru a proteja interioarul obiectivului, păstraţi-l într-un loc ferit de lumina directă a soarelui sau puneţi la loc capacele obiectivului.
Nu apucaţi şi nu ţineţi obiectivul sau aparatul foto doar de parasolarul obiectivului.
Menţineţi contactele CPU curate.
Dacă garnitura de cauciuc a monturii obiectivului s-a deteriorat, încetaţi imediat utilizarea şi duceţi obiectivul la un service autorizat Nikon pentru a fi reparat.
Utilizaţi o suflantă pentru a îndepărta praful şi scamele de pe suprafeţele obiectivului.
Elementele frontal şi posterior acoperite cu fluor de pe teleconvertor pot fi curăţate prin stergere cu o cârpă uscată. Petele şi urmele de degete pot fi îndepărtate utilizând o lavetă moale şi curată din bumbac sau un servetel pentru curăţarea lentilelor; curăţaţi dinspre centru spre exterior utilizând o mişcare circulară, având grijă să nu lăsaţi dâre sau să atingeţi suprafaţa sticlei cu degetele. Pentru a scoate petele greu de îndepărtat, ştergeţi ușor utilizând o lavetă moale umezită cu puţină apă distilată, etanol sau soluţie pentru curăţarea lentilelor. Petele în formă de picături de pe elementele acoperite cu fluor, ce nu permite pătrunderea apei sau a uleiului, pot fi îndepărtate cu o cârpă uscată.
Nu folosiţi niciodată solvenţi organici, cum sunt diluantul pentru vopsea sau benzenul, pentru a curăţa obiectivul.
Pentru a proteja elementul frontal al obiectivului, se poate folosi parasolarul obiectivului sau filtrele NC.
Ataşaţi capacul anterior şi capacul posterior înainte de a introduce obiectivul în husă.
Dacă obiectivul nu va fi folosit o perioadă îndelungată, depozitaţi-l într-un loc răcoros şi uscat pentru a preveni apariţia mucegaiului şi a ruginii. Nu depozitaţi obiectivul în lumina directă a soarelui sau împreună cu naftalină sau bilițe de camfor Importiva moliilor.
Menţineţi obiectivul uscat. Ruginirea mecanismului intern poate determina defecţiuni ireparabile.
Lăsarea obiectivului în locuri extrem de calde ar putea deteriora sau deforma componentele realizate din plastic rafonzat.

■ Accesorii furnizate

- Capac frontal pentru obiectiv de 82 mm cu prindere rapidă LC-82
- Capac posterior pentru obiectiv LF-4
- Parasolar tip baionetă HB-74
- Husă pentru obiectiv CL-M3

■ Accesorii compatibile

- Filtre cu înşurubare de 82 mm

■ Specificaţii

Tip	Obiectiv AF-S tip E cu CPU încorporat şi montură F
Distanţă focală	24 – 70 mm
Diafragma maximă	f/2.8
Construcţia obiectivului	20 elemente în 16 grupuri (includând 2 elemente ED, 1 element ED asferic, 3 elemente asferice, 1 element cu indice de refracţie ridicat şi 1 element cu stratul de acoperire din nanocristale ori fluor)
Unghi de câmp	• Aparate foto Nikon D-SLR format FX: 84° – 34° 20' • Aparate foto Nikon D-SLR format DX: 61° – 22° 50'
Scală lungime focală	Gradată în milimetri (24, 28, 35, 50, 70)
Informaţii distanţă	Trimise către aparatul foto
Zoom	Zoom manual utilizând un inel zoom independent
Focalizare	Sistem IF (Internal Focusing) Nikon cu focalizare automată controlată de un motor SWM (Silent Wave Motor) şi inel de focalizare separat pentru focalizare manuală
Reducere vibraţii	Mecanică, cu motor electromagnetic (VCM)
Indicator distanţă focală	0,38 m – ∞
Distanţă focală minimă	Distanţă focală 35 – 50 mm: 0,38 m de la planul focal Distanţe focale 24, 28 şi 70 mm: 0,41 m de la planul focal
Lamele diafragmă	9 (deschidere diafragmă circulară)
Diafragmă	Control electronic automat al diafragmei
Interval diafragmă	f/2.8 – 22
Măsurare	Deschidere maximă
Dimensiune filtru ataşat	82 mm (P = 0,75 mm)
Dimensiuni	Diametru maxim de aprox. 88,0 mm × 154,5 mm (distanţa de la flanşa de montare a obiectivului la aparatul foto)
Greutate	Aprox. 1070 g

Nikon îşi rezervă dreptul de a modifica, oricând şi fără notificare prealabilă, specificaţiile echipamentului descris în acest manual.

Türkçe

Bu ürünü kullanmadan önce, lütfen hem bu talimatları hem de fotoğraf makinesi kitabını dikkatlice okuyun.

Not: Bu objektif D7200 veya D5500 gibi DX biçimi tek lens yansıtmalı bir fotoğraf makinesine takıldığında 61° – 22° 50' lik bir görüş açısına ve 36 – 105 mm'ye (35 mm biçimi) eşdeğer bir odak uzaklığına sahiptir.

Emniyetiniz İçin

⚠ UYARILAR

- *Parçalarına ayrılmayın veya değiştirmeyin*. Arıza halinde, ürün yalnızca yetkili bir teknisyen tarafından tamir edilmelidir. Ürün bir düşme veya başka bir kaza sonucunda kırılıp açılırsa, açıkta kalan parçalara dokunmayın. Bu önlemlere uyulmması elektrik çarpmasına veya diğer yaralanmalara neden olabilir.
- *Arıza halinde fotoğraf makinesini derhal kapatın*. Ekipmandan duman veya alışılmadık bir koku geldiğini fark ederseniz, yanmama ihtimali vardır. Bu durumda AC adaptörünü prizden çekin ve fotoğraf makinesi pilini çıkarın. Çalışmaya devam edilmesi yangına veya yaralanmaya neden olabilir. Pili çıkardıktan sonra, ekipmanı incelenmesi için bir Nikon yetkili servis merkezine götürün.
- *Kurututun*. Ürünü suya veya maruz bırakmayın veya ürüne ıslak ellerle dokunmayın. Bu önlemin alınmaması yangına veya elektrik çarpmasına neden olabilir.
- *Yanıcı gaz bulunan yerlerde kullanmayın*. Dolum istasyonlarında veya propan veya diğer yanıcı gazların veya tozun bulunduğu yerlerde ekipmanı çalıştırılması patlama veya yangına sebep olabilir.
- *Objektif veya fotoğraf makinesi vizörünün güneşe bakmayın*. Güneşe veya diğer parlak ışık kaynağına objektif veya vizörden bakmak kalıcı görme bozukluklarına neden olabilir.

⚠ İKAZLAR

- *Çocukların ulaşamayacakları yerde saklayın*. Bu önlemin alınmaması yaralanmaya veya ürünün arızalanmasına neden olabilir.
- *Objektiften güneş ışığına netleme yapmayın*. Objektiften güneş ışığına netleme yapılması yangına neden olabilir. Arka plan aydınlatılmış konuları çekerken güneşi çerçeveden içeri uzak tutun; eğer güneş çerçeve içinde bir süre boyunca kullanılmayacaksa, objektif kapaklanı yerleştirin ve doğrudan güneş ışığından uzakta saklayın.
- *Aşırı derecede ısıtmayın*. Ürünü doğrudan güneş ışığı altındaki kapalı bir aracın içi gibi aşırı derecede yüksek sıcaklıklara maruz kalan yerlerde bırakmayın veya ürün kullanım halindeyken ürünü bir havlu veya mendil içine sarmayın ya da başka türlü bir şekilde örtmeyin. Bu önlemlere uyulmması yangına veya ürünün arızalanmasına neden olabilir.

■ Objektifin Parçaları

① Lens koruyucu montaj işareti
② Netleme halkası
③ Netleme mesafesi göstergesi
④ Netleme mesafesi işareti
⑤ Odak uzaklığı işareti
⑥ Odak uzaklığı skalası
⑦ Zoom halkası
⑧ Objektif montaj işareti
⑨ Objektif lastik montaj contası
⑩ CPU kontakları
⑪ Netleme modu düğmesi
⑫ Titreşim azaltma düğmesi
⑬ Lens koruyucu
⑭ Lens koruyucu kilidi işareti
⑮ Objektif koruyucu kilidi serbest bırakma düğmesi
⑯ Lens koruyucu hizalama işareti

■ Uyumluluk

Bu objektif D4-serisi, D3-serisi, Df, D810-serisi, D800-serisi, D750, D700, D610, D600, D300-serisi, D7200, D7100, D7000, D5500, D5300, D5200, D5100, D5000, D3300, D3200 ve D3100 fotoğraf makineleriyle kullanılabilir. Uyumlu fotoğraf makineleri ile ilgili güncel bilgiler için, en son kataloglarımza bakın veya kendi bölgeniz için Nikon web sitesini ziyaret edin.

■ Netleme

Desteklenen netleme modları aşağıdaki tabloda gösterilmiştir (fotoğraf makinesi netleme modlarına ilişkin bilgi için, bkz. fotoğraf makinesi elkitabı).

Fotoğraf makinesi netleme modu	Objektif netleme modu	
	M/A	M
AF	Manuel geçersiz kılma özellikli otomatik netleme	Elektronik telemetre ile manuel netleme
MF	Elektronik telemetre ile manuel netleme	

M/A (Manuel Geçersiz Kılma Özellikli Otomatik Netleme)
Manuel geçersiz kılma özellikli otomatik netleme (M/A) kullanarak netleme yapmak için:

1 Netleme modu düğmesini M/A konumuna kaydırın.

2 Netleme yapın.
**Eğer isterseniz, otomatik netleme dekl